TD – fonction assemblage – liaison encastrement
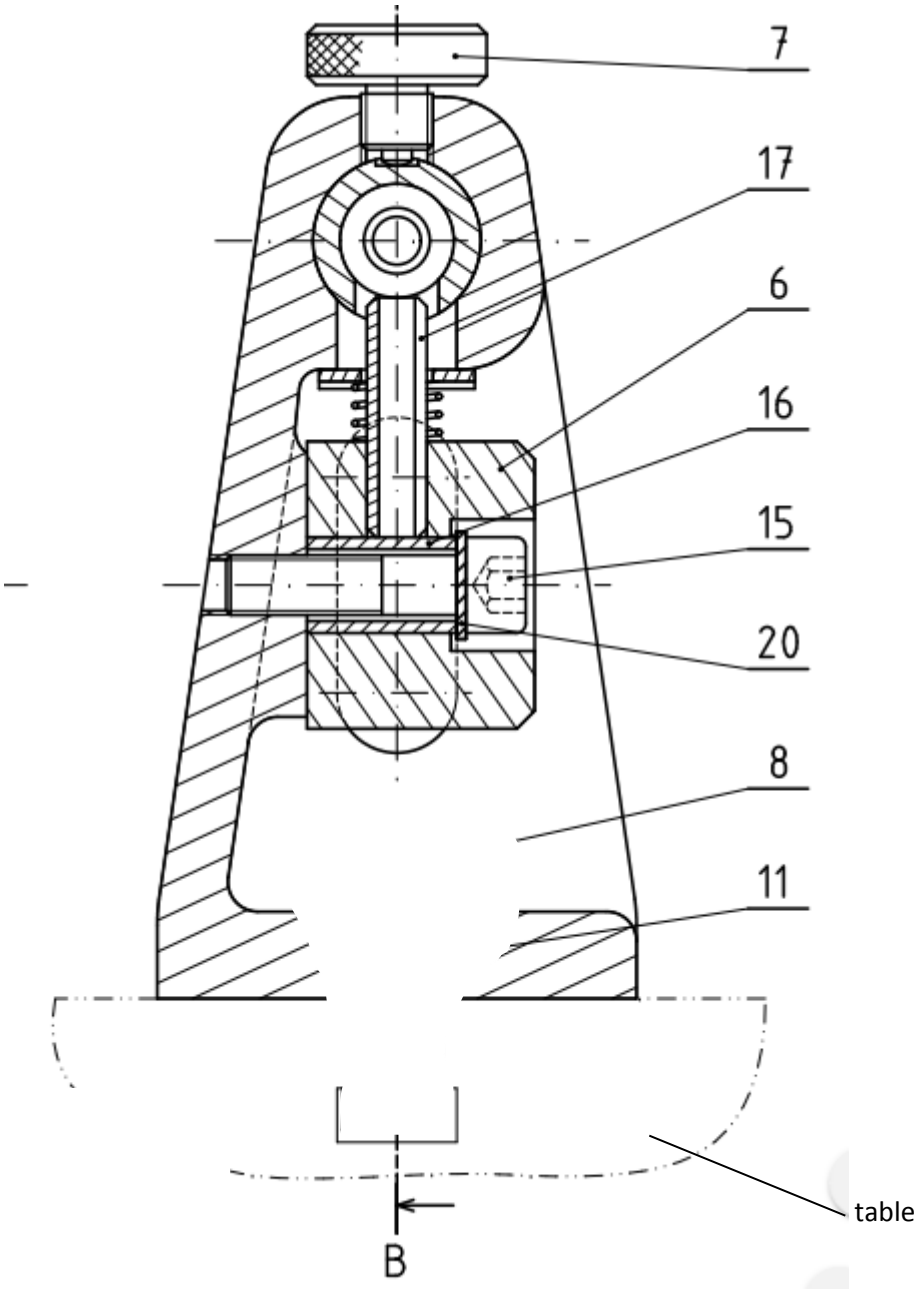
Réalisez la liaison encastrement démontable du carter d'une tête de contre pointe (6) avec une table qui possède une rainure en T. Vous utiliserez un boulon (11+8) adapté, permettant le réglage en position de la tête dans la rainure.