Poulie REDEX : train épicycloidal

Données: 14 est fixe par rapport à la machine
la poulie 5 reçoit le mouvement moteur
l'arbre A est la sortie du mécanisme

$Z_{12} = 140$ $Z_4 = 76$ $Z_3 = 92$ $Z_{11} = 124$

entre 12 et 14: cannelures
entre 11 et 9 : cannelures
entre 3 et 2 : clavetage
entre 4 et 2 : clavetage
entre A et 9 : clavetage
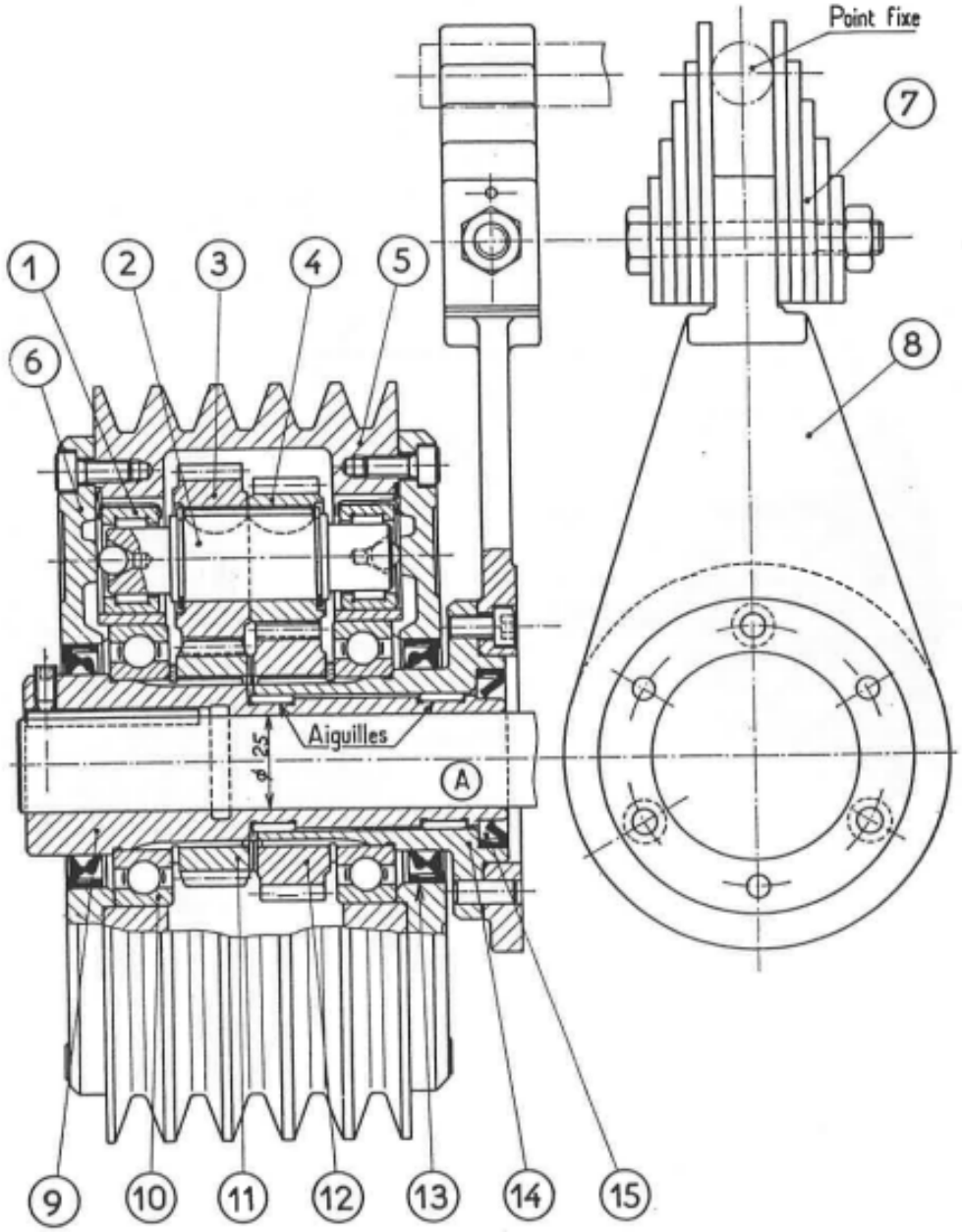
1- Etablir le schéma cinématique global
2- Identifier les composants: planétaires, satellites, porte-satellite
3- Déterminer littéralement la raison de base k du train d'engrenages
4- Déterminer littéralement le rapport de transmission du mécanisme: $r = \omega_A/\omega_5$
5- Application numérique